Automotive Equipment

C412 I E - C372 I E

DE

Elektrohydraulischer Scherenachsfreiheber für Reifenhändler

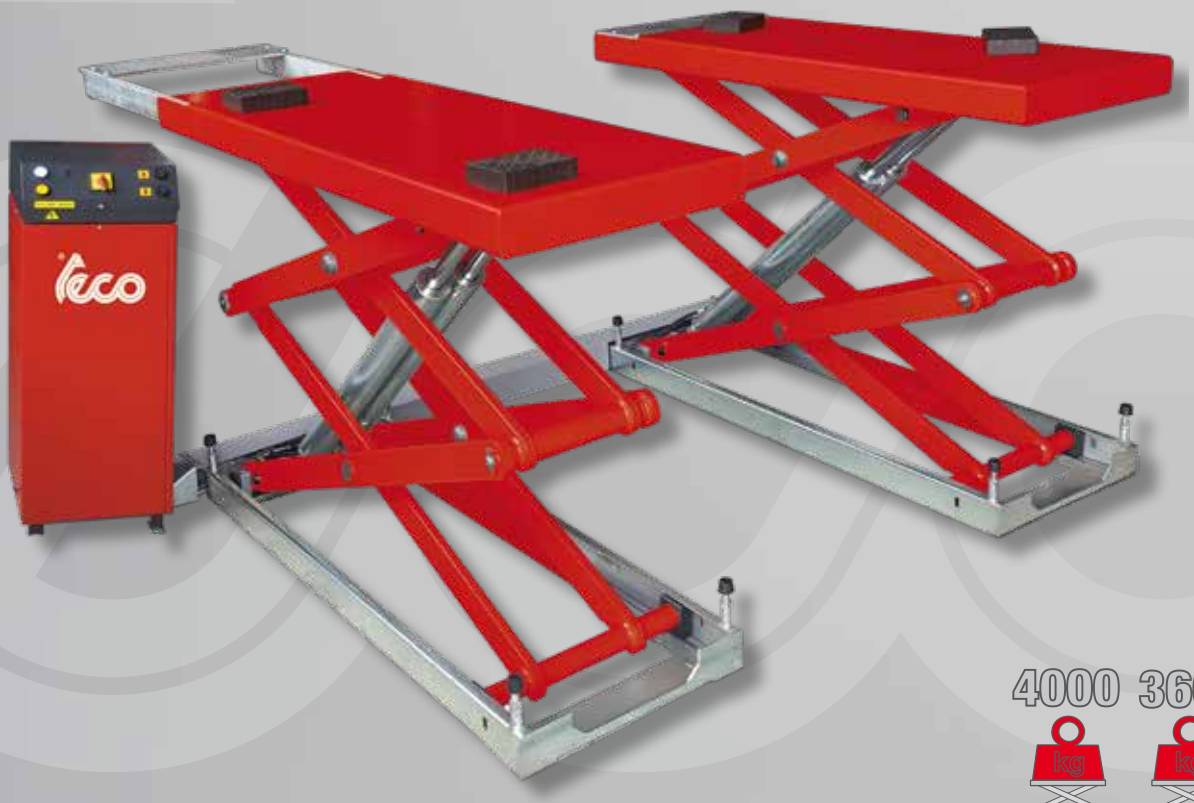

4000 3600

kg kg

C412 I E - C372 I E

Automotive Equipment

Elektrohydraulischer Scherenachsfreiheber für Reifenhändler

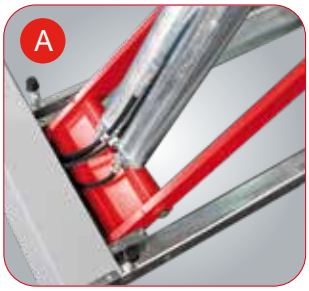

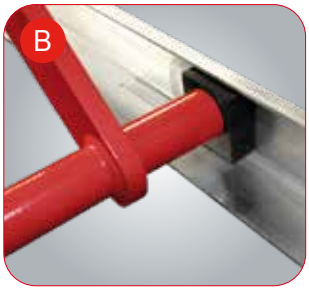

Elektrohydraulischer Scherenachsfreiheber für Reifenhändler, KFZ-Reparaturwerkstätten und Karosseriebauer.
Fahrschienenfluchtung mittels **MASTER/SLAVE System.**
Fahrschienen nur in Version mit Verlängerungen.
Konfiguration für Unterflurinstallation.

- A **Solider Zylinderhalter** und Anschluss an Basis und **entfernbare Fahrschiene** für eine einfache Wartung.
- B **Große und selbstschmierende** Gleitschuhe.
- C Fahrschiene mit **herausziehbarer Verlängerung**
- D **Verstellbarer Bolzen** mit Anschlaggumm.

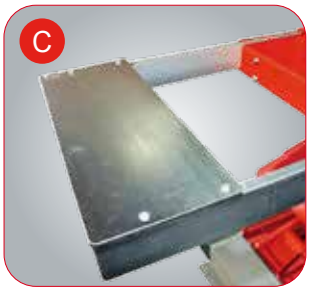

TECHNISCHE DATEN	C412 I E	C372 I E
Tragfähigkeit Hebebühne	4000 kg	3600 kg
Hebezeit	45 s	
Drehstrommotor	400/230V - 3kW - 3Ph - 50/60Hz	
Einphasenmotor	230V - 3kW - 1Ph - 50/60Hz	
Max. Hubhöhe	2010 mm	
Mindesthubhöhe des Radfreihebers	290 mm	270 mm

ZUBEHÖR

Alle Modelle komplett mit:

- Elbstschmierenden Buchsen an allen sich drehenden Teilen
- Satz mit 4 Gummiauflagen

STANDARD

- Paar Querstreben und Auflagen für Geländewagen
- Kit für Unterflurinstallation

OPTIONAL*
*Für weitere Informationen schlagen Sie bitte im Gesamtkatalog des Zubehörs nach.

ABMESSUNGEN

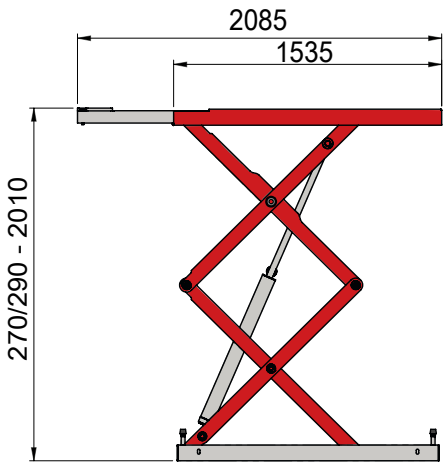

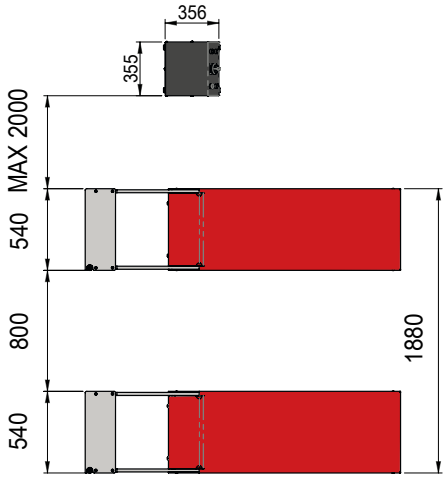

Die Fotografien, die angegebenen Eigenschaften und die technischen Daten sind nicht verbindlich und können ohne Vorankündigung geändert werden. - Cod. DPTC000326A_Ed. 01_2023

AUTOMOTIVE EQUIPMENT
NEXION SPA - ITALY
www.tecoautomotive.com - teco@teco.it

Designed in ITALY